SONY

4-547-917-**11**(1) (PL)

Cyfrowa kamera wideo HD/ pilot Live-View

Instrukcja obsługi

Przewodnik pomocniczy (instrukcja online)
Informacje zawarte w instrukcji obsługi dotyczą kamery HDR-AZ1 i dołączonego do niej pilota Live-View RM-LVR2V. Przewodnik pomocniczy to dokument online. Możesz przeczytać Przewodnik pomocniczy, korzystając z komputera lub smartfona.

http://rd1.sony.net/help/cam/1410/h_zz/

Z poniższej witryny można pobrać oprogramowanie komputerowe do edycji filmów „Action Cam Movie Creator", działające tylko z tym urządzeniem.
http://www.sony.net/actioncam/support/
Pod podanym adresem URL można też dowiedzieć się, jak korzystać z kamery i oprogramowania.

- W przypadku nagrywania filmów w formacie XAVC S należy korzystać z karty pamięci SDXC o klasie szybkości większej niż 10.

HDR-AZ1/RM-LVR2V

Polski

Dane urządzenia
Numery modelu i seryjny są umieszczone z boku urządzenia. Numer seryjny należy wpisać w miejscu pokazanym poniżej. Posługuj się tymi numerami przy wszystkich kontaktach z punktem sprzedaży produktów Sony dotyczących tego urządzenia.

Nr modelu HDR-AZ1
Nr seryjny:

Dane urządzenia
Numery modelu i seryjny są umieszczone na spodzie urządzenia. Numer seryjny należy wpisać w miejscu pokazanym poniżej. Posługuj się tymi numerami przy wszystkich kontaktach z punktem sprzedaży produktów Sony dotyczących tego urządzenia.

Nr modelu: RM-LVR2V
Nr seryjny:

Środki ostrożności
Oznaczenie znajduje się na spodzie obudowy urządzenia.
Aby je sprawdzić, odepnij pasek.

© 2014 Sony Corporation

4547917110

Kontrola zawartości opakowania

Kamera (1)
Pilot Live-View RM-LVR2V (1)
Przewód Micro USB (1)
Akumulator (NP-BY1) (1 szt.)
Obudowa wodoodporna (SPK-AZ1) (1 szt.)
Obejma (1 szt.)
Płaski uchwyt samoprzylepny (1 szt.)
Zaokrąglony uchwyt samoprzylepny (1 szt.)
Łącznik statywu (1)
Komplet dokumentacji drukowanej

Elementy i przyciski sterujące

Kamera

1 Lampka POWER (Zasilanie)/ lampka CHG (Ładowanie)
2 Przełącznik REC HOLD
3 Przycisk REC (film/fotografia)
4 Lampka REC/lampka LIVE
5 Obiektyw
6 Mikrofony
7 Otwór do mocowania łącznika statywu
8 (symbol N) NFC: Near Field Communication (komunikacja bliskiego zasięgu)
9 Głośnik
10 Odbiornik podczerwieni
11 Panel wyświetlacza
12 Przycisk ON/OFF
13 Przycisk Wi-Fi
14 Osłona złącza (USB)
15 Gniazdo USB multi/mikro Obsługuje urządzenia ze złączem mikro USB.
16 Przycisk RESET
17 Gniazdo karty pamięci
18 Pokrywa karty pamięci
19 Lampka REC/Access
20 Dźwignia blokady pokrywy akumulatora
21 Pasek do wyjmowania akumulatora
22 Komora akumulatora
23 Pokrywa akumulatora
24 Etykieta z identyfikatorem SSID

Pilot Live-View

1 Przycisk MENU
2 Przycisk DISP
3 Antena GPS
4 Przycisk REC/ENTER
5 Lampa REC/Wi-Fi
6 Ekran LCD
7 Przycisk DOWN
8 Przycisk UP
9 Lampka CHG (Ładowanie)
10 Przycisk RESET
11 Gniazdo Multi/Micro USB
12 Dźwignia blokady
13 Osłona złącza (USB)
14 Przycisk ON/OFF
15 Uchwyt na pasek

Wprowadzenie

Ładowanie akumulatora kamery

1 Otwórz pokrywę.

① Przesuń dźwignię blokady w położenie OPEN.
② Otwórz pokrywę od strony ◀.

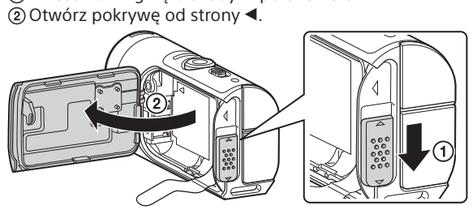

2 Włóż akumulator.

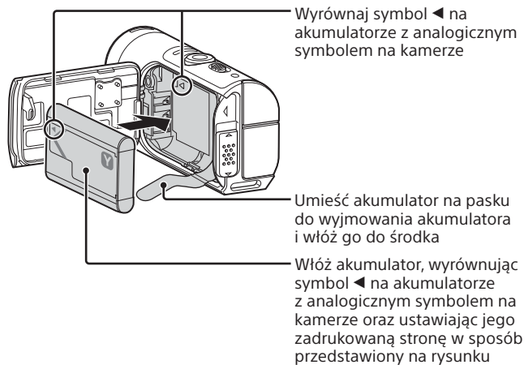

Zamknij szczelnie pokrywę i przesuń dźwignię blokady w położenie LOCK. Upewnij się, że żółty symbol na dźwigni blokady jest niewidoczny, a pokrywę szczelnie zamknięto. Sprawdź dokładnie, czy pasek do wyjmowania akumulatora nie został przycięty pokrywą lub nie wystaje spod niej. Jeśli pod pokrywę dostaną się jakieś zanieczyszczenia, np. ziarenka piasku, uszczelka może zostać uszkodzona, a w konsekwencji do wnętrza kamery będzie przedostawać się woda.

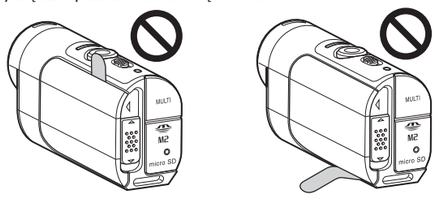

Aby zamknąć pokrywę, wykonaj działania podane w punkcie 1 w odwrotnej kolejności. Aby wyjąć akumulator, pociągnij za pasek do wyjmowania akumulatora. Wyjęcie akumulatora będzie niemożliwe, jeśli pasek znajduje się w całości pod nim. Może to dodatkowo powodować przeciekanie wody do wnętrza.

3 Sprawdź, czy zasilanie kamery jest WYŁĄCZONE.

Aby wyłączyć kamerę, naciśnij przycisk ON/OFF i przytrzymaj go, aż zgaśnie lampka POWER.

4 Podłącz kamerę do włączonego komputera za pomocą przewodu mikro USB (w zestawie).

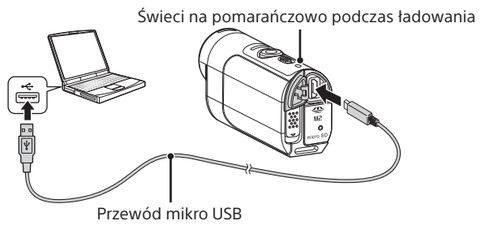

Wkładanie karty pamięci

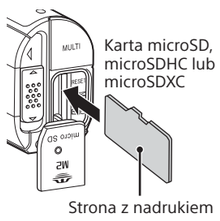

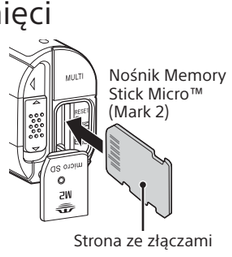

Włóż prawidłowo kartę pamięci, upewniając się, że jest zwrócona odpowiednią stroną we właściwym kierunku.
* W przypadku nagrywania filmów w formacie XAVC S należy korzystać z karty pamięci SDXC o klasie szybkości większej niż 10.

Uwagi
- Nie jest gwarantowane działanie z każdą kartą pamięci.
- Upewnij się, że karta pamięci jest wsunięta w odpowiednim kierunku. Włożenie karty pamięci do gniazda na siłę złą stroną może spowodować uszkodzenie karty, gniazda lub zapisanych na niej obrazów.
- Sformatuj kartę pamięci przed użyciem.
- Aby wyjąć kartę pamięci, delikatnie popchnij kartę pamięci do środka.
- Przed użyciem kamery upewnij się, że osłona złącza (USB), pokrywa karty pamięci i pokrywa akumulatora są szczelnie zamknięte i pod żadną z nich nie dostały się zanieczyszczenia. W przeciwnym razie mogłoby to spowodować przeciekanie wody.

Ładowanie pilota Live-View

1 Sprawdź, czy zasilanie pilota jest wyłączone.

2 Podłącz pilota do włączonego komputera za pomocą przewodu mikro USB (w zestawie).

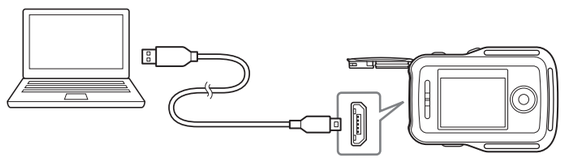

Na pilocie zapali się pomarańczowa lampka CHG (Ładowanie) i rozpocznie się ładowanie.
Lampka CHG (Ładowanie) zgaśnie po naładowaniu urządzenia.

Uwagi
- Pilota można ładować także wtedy, gdy nie jest całkowicie rozładowany. Nawet jeśli pilot nie jest całkowicie naładowany, także można go używać.
- Gdy zasilanie jest włączone, pilot jest zasilany, ale nie jest ładowany.

Mocowanie paska do pilota Live-View

Umieść pilota na podkładce i przeciągnij pasek przez otwór oraz podkładkę, jak pokazano na rysunku ①, a następnie zapnij pasek, jak pokazano na rysunku ②.

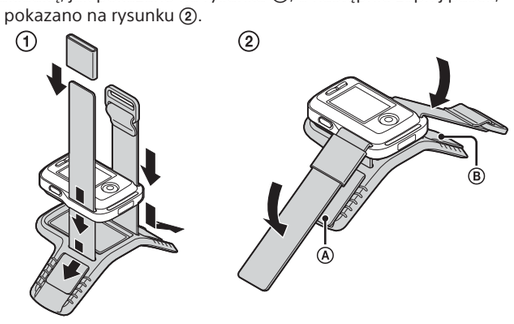

- Długość paska można regulować, zmieniając położenie elementu Ⓐ i Ⓑ.
- Zapinając pasek pilota na ręce, należy upewnić się, że ekran LCD znajduje się w pozycji równoległej do ręki, a przycisk REC/ENTER jest skierowany w stronę palców. Pasek należy przełożyć przez element Ⓒ, jak pokazano poniżej po lewej stronie. Po zapięciu elementu Ⓓ należy przesunąć element Ⓔ, aby zakryć końcówkę elementu Ⓓ.

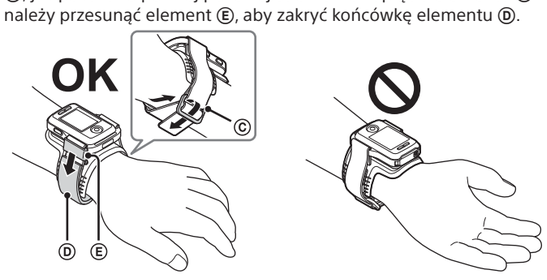

Uwagi
- Nieodpowiednie przymocowanie paska może spowodować skaleczenie.
- Antena GPS jest umieszczona w przedniej części pilota. Ustawienie pilota do góry nogami może wydłużyć lub uniemożliwić pozycjonowanie.
- Umieszczając pilota na prawym nadgarstku, należy uruchomić opcję rotacji ekranu.
- Jeśli korzystasz z pilota przymocowanego do ręki, zawsze odpowiednio przyczep dołączoną podkładkę i pasek.
- Podczas rozpinania paska zachowaj ostrożność, aby pilot nie upadł.

Wyłącz pilota Live-View

1 Upewnij się, że osłona złączy pilota jest zamknięta.

- Szczelnie zamknij osłonę złączy, aby żółty symbol pod dźwignią blokady był niewidoczny. Jeśli pod osłonę złączy dostanie się ciało obce, takie jak piasek, może dojść do uszkodzenia uszczelki, a w konsekwencji do przedostania się wody do pilota.

2 Naciśnij przycisk ON/OFF.

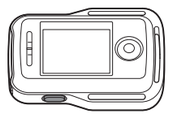

- Po pierwszym włączeniu pilota wyświetli się ekran z ustawieniami daty i godziny.
- Ponownie naciśnij przycisk ON/OFF (Zasilanie), aby wyłączyć pilota.

3 Ustaw datę i godzinę.

- Naciśnij klawisz UP/DOWN, aby wybrać żądaną opcję, a następnie naciśnij przycisk REC/ENTER.
- Naciśnij klawisz UP/DOWN, aby wybrać żądane ustawienie, a następnie naciśnij przycisk REC/ENTER w celu zatwierdzenia.

- Data i godzina zostały ustawione. Naciśnij przycisk DISP, aby sprawdzić ustawienia daty i godziny, jak pokazano poniżej.

Sprawdzanie ustawień kamery

1 Włącz kamerę.

2 Sprawdź, czy symbol [Wi-Fi] wyświetla się na panelu wyświetlacza kamery.

- Jeśli symbol [Wi-Fi] się nie wyświetla lub w jego miejscu widoczny jest symbol ■, naciskaj przycisk Wi-Fi do momentu pojawienia się symbolu [Wi-Fi].

Pojedyncze połączenie

W instrukcji obsługi w witrynie internetowej można znaleźć więcej informacji na temat korzystania z opcji ■ Multi connection (Połączenie multi) i ■ Live connection (Połączenie na żywo).
http://rd1.sony.net/help/cam/1410/h_zz/

Łączenie pilota Live-View z kamerą przez Wi-Fi

1 Włączanie kamery i pilota.

2 Na ekranie LCD pilota pojawi się ekran wyboru sieci Wi-FI. Za pomocą przycisków UP/DOWN wybierz identyfikator SSID kamery, którą chcesz podłączyć, a następnie naciśnij przycisk REC/ENTER, aby potwierdzić to ustawienie.

- Kamera i pilot oczekują na certyfikację Wi-Fi. Po wyemitowaniu długiego sygnału dźwiękowego przez kamerę naciśnij i przytrzymaj umieszczony na niej przycisk Wi-Fi. Usłyszysz krótszy sygnał, co oznacza, że urządzenie zostało podłączone prawidłowo.
- Na wyświetlaczu LCD pilota pojawi się ekran z podglądem na żywo i włączy się niebieska lampka REC/Wi-Fi. Kamera i pilot są teraz połączone przez Wi-Fi.

Ustawienia

Naciskając przycisk MENU na pilocie, możesz także zmienić ustawienia kamery, o ile oba urządzenia są połączone przez sieć Wi-Fi.

1 Naciśnij przycisk MENU na pilocie.

Wyświetli się menu ustawień.

2 Naciśnij klawisz UP/DOWN na pilocie, aby wybrać żądane ustawienie, a następnie naciśnij przycisk REC/ENTER w celu zatwierdzenia.

3 Naciśnij klawisz UP/DOWN na pilocie, aby wybrać żądane ustawienie, a następnie naciśnij przycisk REC/ENTER w celu zatwierdzenia.

Szczegółowe informacje na temat ustawień można znaleźć w Przewodniku pomocniczym online.
http://rd1.sony.net/help/cam/1410/h_zz/

Opcje ustawień	
Disconnect (Rozłączanie)	Zakończ bieżące połączenie Wi-Fi i wróć do ekranu wyboru sieci Wi-Fi
Tryb odtwarzania	Oglądaj i usuwaj nagrania za pomocą pilota
MODE: Shooting Mode (Tryb filmowania)	Przełączanie między filmami/ zdjęciami/zdjęciami seryjnymi
Ustawienia filmowania	HQ Ustawienia jakości obrazu
	ON SteadyShot
	OFF Obrót
	SCN : NORMAL Widok
	COLOR: VIVID Ustawienia kolorów
	MP4 Format zapisu filmów
Ustawienia zdjęć	OFF Obrót
	SCN : NORMAL Widok
	DRIVE : Ciągłe filmowanie
	8 fps 1s Czas ciągłego filmowania
	OFF Automatyczny wyłącznik czasowy
Ustawienia ciągłego filmowania	OFF Obrót
	SCN : NORMAL Widok
	2 sec Czas
Ustawienia podłączonych urządzeń	TC/UB Ustawienia kodu czasowego/ bitu użytkownika
	OFF Kontroler IR-remote
	NTSC → PAL Przełączanie NTSC/PAL
	OFF Automatyczne wyłączanie
	ON Sygnał
	FORMAT Formatowanie
Ustawienia pilota	OFF Rotacja ekranu
	HI Jasność monitora
	Ustawienia daty i czasu
	Przywróć ustawienia
	Wersja
	Tryb połączenia
	ON Ustawienia GPS
	OFF Tryb samolotowy
	Resetuj ustawienia sieci

Uwagi
- Ikony widoczne na ekranach ustawień mogą się różnić w zależności od trybu nagrywania podłączonej kamery.
- Aby powrócić do ekranu opcji ustawień z ekranu wyboru ustawień, wybierz ↩.

Nagrywanie

Podłącz wymagane akcesoria.
Szczegółowe informacje na temat dołączonych akcesoriów są dostępne na stronie internetowej:
http://rd1.sony.net/help/cam/1415/h_zz/

1 Przesuń przełącznik REC HOLD kamery i zwolnij go.

Po zwolnieniu przełącznika REC HOLD kamery przejdź do punktu 2.

2 Aby zacząć nagrywanie, naciśnij przycisk REC na kamerze lub pilocie.

- Lampka REC/Wi-Fi na pilocie zmieni kolor z niebieskiego na czerwony.

3 Aby zakończyć nagrywanie, naciśnij ponownie przycisk REC na kamerze lub pilocie.

- Lampka REC/Wi-Fi na pilocie zmieni kolor z czerwonego na niebieski.

Uwagi
- Nie ma gwarancji, że materiały nagrane na innych urządzeniach można będzie odtworzyć na tej kamerze.
- Za pomocą kamery nie można odtwarzać obrazów. Do tego celu niezbędny jest smartfon lub tablet umożliwiający uruchamianie specjalnej aplikacji PlayMemories Mobile.
- Kamera nie odtwarza dźwięku.
- W czasie intensywnego nagrywania temperatura kamery może wzrosnąć do poziomu, przy którym nagrywanie zostanie automatycznie zatrzymane.

Sterowanie ze smartfona

Kamerą można również sterować za pomocą smartfona i dołączonego pilota.

Instalowanie w smartfonie aplikacji PlayMemories Mobile™

System Android
Wyszukaj w serwisie Google Play aplikację PlayMemories Mobile, a następnie ją zainstaluj.

- W przypadku korzystania z funkcji obsługiwanych w ramach jednego zetknięcia urządzeń (NFC) wymagany jest system Android w wersji 4.0 lub nowszej.

System iOS
Wyszukaj w serwisie App Store aplikację PlayMemories Mobile, a następnie ją zainstaluj.

- W przypadku korzystania z systemu iOS funkcje obsługiwane w ramach jednego zetknięcia urządzeń (NFC) są niedostępne.

Uwagi
- Jeśli aplikacja PlayMemories Mobile jest już zainstalowana w smartfonie, zaktualizuj ją do najnowszej wersji.
- Nie ma gwarancji, że funkcje Wi-Fi opisane w tej instrukcji obsługi będą działać na wszystkich smartfonach i tabletach.
- W kolejnych wersjach aplikacji metody obsługi i wyświetlane ekrany mogą zostać zmienione bez powiadomienia.
- Dodatkowe informacje na temat aplikacji PlayMemories Mobile można znaleźć pod adresem http://www.sony.net/pmm/

Nawiązywanie połączenia

Android
① Włącz kamerę.
② Uruchom aplikację PlayMemories Mobile na smartfonie.
③ Wybierz identyfikator SSID w formie wydrukowanej na naklejce z tyłu pokrywy baterii.
④ Wpisz hasło podane na tej samej naklejce (jest to niezbędne tylko za pierwszym razem).

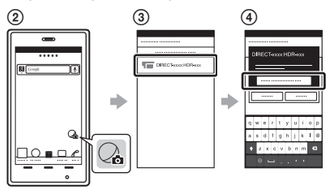

System Android (z obsługą NFC)
Zetknij symbol (symbol N) umieszczony na smartfonie z symbolem (symbol N) na kamerze.
Po uruchomieniu aplikacji PlayMemories Mobile ustawienia umożliwiające nawiązanie połączenia Wi-Fi wprowadzane są automatycznie.

iPhone

① Włącz kamerę.
② Otwórz w smartfonie ekran [Settings].
③ Wybierz w smartfonie opcję [Wi-Fi].
④ Wybierz identyfikator SSID w formie wydrukowanej na naklejce z tyłu pokrywy baterii.
⑤ Wpisz hasło podane na tej samej naklejce (jest to niezbędne tylko za pierwszym razem).
⑥ Upewnij się, że na ekranie smartfona wyświetlany jest identyfikator SSID kamery.
⑦ Wróć do ekranu głównego i uruchom aplikację PlayMemories Mobile.

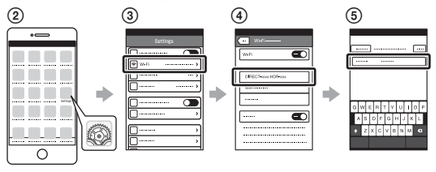

Sprawdzanie danych bez naklejki

Jeśli naklejka została oderwana lub jej treść jest nieczytelna, możesz przypomnieć sobie identyfikator użytkownika i hasło, wykonując poniższą procedurę.

① Włóż do kamery naładowany akumulator.
② Podłącz kamerę do komputera za pomocą przewodu mikro USB (w zestawie).
③ Naciśnij przycisk ON/OFF, aby włączyć zasilanie.
④ Wybierz na komputerze kolejno opcje [Computer] → [PMHOME] → [INFO] → [WIFI_INF.TXT], a następnie odczytaj identyfikator i hasło.

OSTRZEŻENIE

Aby zmniejszyć ryzyko pożaru lub porażenia prądem:
1) Nie wystawiaj urządzenia na działanie deszczu lub wilgoci.
2) Nie stawiaj na urządzeniu przedmiotów wypełnionych płynami, np. wazonów.

Nie wystawiaj baterii na działanie silnych źródeł ciepła, np. światła słonecznego, ognia itp.

PRZESTROGA

Dotyczy modelu HDR-AZ1

Akumulator

Nieostrożne i nieprawidłowe użytkowanie akumulatora może doprowadzić do wybuchu, pożaru lub poparzenia chemicznego. Dlatego należy przestrzegać następujących środków ostrożności:

- Nie rozkładaj akumulatora na części.
- Nie zgniataj akumulatora ani nie narażaj go na wstrząsy lub działanie dużej siły, na przykład wskutek uderzenia młotkiem, upuszczenia na twarde podłoże lub nadepnięcia.
- Nie zwieraj styków akumulatora i uważaj, aby nie dotykały ich metalowe przedmioty.
- Nie wystawiaj akumulatora na działanie temperatur powyżej 60°C, np. wskutek bezpośredniego działania promieni słonecznych czy pozostawienia w samochodzie zaparkowanym na słońcu.
- Nie podpalaj ani nie wrzucaj akumulatora do ognia.
- Nie wykonuj żadnych czynności na uszkodzonych lub cieknących akumulatorach litowych.
- Do ładowania akumulatora stosuj wyłącznie oryginalną ładowarkę Sony lub inne właściwe urządzenie ładujące.
- Trzymaj akumulator poza zasięgiem małych dzieci.
- Dbaj, aby akumulator zawsze był suchy.
- Wymieniaj akumulator wyłącznie na taki sam lub inny zalecany przez Sony.
- Niepotrzebny akumulator bezzwłocznie wyrzuć w sposób opisany w instrukcjach.

Dotyczy modelu RM-LVR2V

Przestrzegaj zaleceń dotyczących bezpieczeństwa, aby uniknąć kontaktu z gorącymi powierzchniami, pożaru i eksplozji.

* Produkt jest wyposażony we wbudowany akumulator litowo-jonowy.

- Urządzenie należy ładować zgodnie z zaleceniami dotyczącymi ładowania.
- Nie umieszczaj produktu blisko ognia i nie wkładaj go do kuchenki mikrofalowej.
- Nie zostawiaj urządzenia w samochodzie przy wysokich temperaturach.
- Nie przechowuj i nie używaj produktu w gorących i wilgotnych miejscach, takich jak sauna.
- Nie rozmontowuj, nie zgniataj i nie przekłuwaj produktu.
- Nie narażaj produktu na nadmierne uderzenia, na przykład wskutek upadku z dużej wysokości.
- Nie wystawiaj produktu na działanie temperatur powyżej 60°C.
- Pamiętaj, aby produkt był zawsze suchy.

Odpowiednio utylizuj produkt.
Urządzenie należy ładować zgodnie z zaleceniami dotyczącymi ładowania, które znajdują się w instrukcji obsługi.

Zasilacz sieciowy

Podłącz zasilacz sieciowy do najbliższego gniazdka ściennego (zasilania). Jeśli kamera podłączona do prądu za pomocą zasilacza sieciowego wykazuje jakiekolwiek nieprawidłowości w działaniu, natychmiast odłącz zasilacz od gniazdka.

Ładowarka akumulatora

Nawet gdy lampka CHARGE na ładowarce akumulatora jest zgaszona, nie oznacza to odłączenia od niej zasilania. Jeśli wystąpią jakieś problemy z eksploatacją ładowarki, odłącz ją od gniazdka ściennego, aby odciąć zasilanie.

Nawet wyłączona kamera otrzymuje zasilanie z sieci elektrycznej (gniazdka ściennego), do której jest podłączony zasilacz sieciowy.

Klienci z Europy

Uwaga dla klientów zamieszkałych w krajach stosujących dyrektywy UE

Producent: Sony Corporation, 1-7-1 Konan Minato-ku Tokyo, 108-0075 Japonia
Zgodność produktu z normami UE: Sony Deutschland GmbH, Hedelfinger Strasse 61, 70327 Stuttgart, Niemcy

CE

Niniejszym Sony Corporation oświadcza, że ten sprzęt jest zgodny z zasadniczymi wymaganiami oraz pozostałymi stosownymi postanowieniami dyrektywy 1999/5/WE. Więcej informacji można znaleźć pod adresem:
http://www.compliance.sony.de/

Uwaga

Jeśli statyczne ładunki elektryczne lub pole elektromagnetyczne spowodują przerwanie (niepowodzenie) trwającego przesyłu danych, uruchom ponownie aplikację lub odłącz, a następnie ponownie podłącz przewód komunikacyjny (USB itd.).

Urządzenie zostało przetestowane i uznane za zgodne z ograniczeniami określonymi w przepisach EMC (zgodności elektromagnetycznej) dotyczącymi używania przewodów połączeniowych o długości poniżej 3 m.

Pole elektromagnetyczne powstające przy określonych częstotliwościach może wpływać na obraz i dźwięk rejestrowane przez aparat.

Usuwanie zużytych baterii/akumulatorów oraz niesprawnego sprzętu elektrycznego i elektronicznego (dotyczy krajów Unii Europejskiej i innych krajów europejskich z odrębnymi systemami zbierania odpadów)

Ten symbol na produkcie, baterii/akumulatorze lub na ich opakowaniach oznacza, że produktu ani baterii/akumulatora nie można traktować jako odpadu komunalnego. Na pewnych bateriach/akumulatorach symbol ten może być używany razem z symbolem chemicznym.
Symbole chemiczne rtęci (Hg) lub ołowiu (Pb) dodaje się, gdy bateria/akumulator zawiera więcej niż 0,0005% rtęci lub 0,004% ołowiu.
Odpowiednio gospodarując zużytymi produktami i bateriami/akumulatorami, można zapobiec potencjalnym negatywnym wpływom na środowisko oraz zdrowie ludzi, jakie mogłyby wystąpić w przypadku niewłaściwego obchodzenia się z tymi odpadami. Recykling materiałów pomaga chronić surowce naturalne.
W przypadku produktów, w których ze względu na bezpieczeństwo, poprawne działanie lub integralność danych wymagane jest stałe podłączenie do baterii/akumulatora, wymianę zużytej baterii lub zużytego akumulatora należy zlecać wyłącznie wykwalifikowanym serwisantom. Aby mieć pewność, że baterie/akumulatory oraz sprzęt elektryczny i elektroniczny zostaną właściwie zagospodarowane, po zakończeniu ich eksploatacji należy dostarczyć te produkty do odpowiedniego punktu zbiórki. W przypadku pozostałych baterii/akumulatorów należy zapoznać się z odpowiednim podrozdziałem dotyczącym bezpiecznego usuwania baterii/akumulatora z produktu. Baterię/akumulator należy przekazać do odpowiedniego punktu, który zajmuje się recyklingiem zużytych baterii/akumulatorów.
W celu uzyskania szczegółowych informacji na temat recyklingu produktu i baterii/akumulatora należy się skontaktować z lokalną jednostką samorządu terytorialnego, ze służbami zajmującymi się zagospodarowywaniem odpadów lub sklepem, w którym kupiono produkt lub baterię/akumulator.

Uwagi dotyczące eksploatacji

[Kamera i pilot Live-View]

Funkcja Wi-Fi

- Korzystaj z kamery i pilota zgodnie z obowiązującymi przepisami.
- Z funkcji Wi-Fi kamery i pilota nie można korzystać pod wodą.

Bezpieczne korzystanie z urządzeń w bezprzewodowej sieci LAN

- Aby uniknąć włamań ze strony hakerów, dostępu do danych przez nieupoważnione osoby i innych zagrożeń, należy upewnić się, że bezprzewodowa sieć LAN jest zawsze bezpieczna.
- Bardzo ważne jest skonfigurowanie zabezpieczeń bezprzewodowej sieci LAN.
- Firma Sony Corporation nie ponosi odpowiedzialności za żadne straty powstałe z powodu użycia niewłaściwych środków bezpieczeństwa lub okoliczności, które można było przewidzieć.

Uwaga dotycząca funkcji sieci bezprzewodowej

Nie przyjmujemy na siebie żadnej odpowiedzialności za jakiekolwiek straty wywołane zniszczeniami lub kradzieżą w wyniku nieupoważnionego dostępu do materiałów wczytanych do kamery lub nieupoważnionego korzystania z nich.

[Kamera]

Zakres temperatur przy pracy

Kamera jest przeznaczona do użytkowania w temperaturze od -5°C do +40°C. Niewskazane jest korzystanie z urządzenia w miejscach ekstremalnie zimnych lub gorących, gdzie panuje temperatura poza tym zakresem.

Uwagi dotyczące długotrwałego nagrywania

- Korpus kamery i akumulator mogą nagrzewać się w trakcie użytkowania — jest to zwykłe zjawisko.
- Unikaj sytuacji, w których korzystasz z kamery przez dłuższy czas, trzymając ją w ręku lub dotykając jej powierzchni odsłoniętą częścią ciała. Zaleca się stosowanie dostarczonych w zestawie uchwytów samoprzylepnych lub obudowy wodoodpornej albo opcjonalnych akcesoriów montażowych.
- W wysokiej temperaturze otoczenia kamera rozgrzewa się szybciej.
- Aby temperatura we wnętrzu kamery spadła do bezpiecznego poziomu, należy przerwać korzystanie z niej na co najmniej 10 minut.
- Wzrost temperatury we wnętrzu kamery może spowodować pogorszenie jakości obrazu. Wskazane jest, aby kontynuować rejestrowanie obrazów dopiero wtedy, gdy kamera ostygnie i temperatura w jej wnętrzu spadnie.

Informacje dotyczące ochrony przed przegrzaniem

Przy pewnych temperaturach kamery i akumulatora funkcja nagrywania filmów może nie działać lub kamera może zostać automatycznie prewencyjnie wyłączona. Zanim kamera się wyłączy lub funkcja nagrywania filmów przestanie działać, na ekranie pilota pojawi się odpowiedni komunikat. W takiej sytuacji wyłącz zasilanie i poczekaj na ostygnięcie kamery i akumulatora. Jeśli włączysz zasilanie, zanim kamera i akumulator wystarczająco ostygną, może się ono znowu wyłączyć lub filmowanie będzie niemożliwe.

Odporność na działanie kurzu i wody

- Kamera jest odporna na kurz i wodę (można korzystać z niej w sposób ciągły pod wodą przez 30 minut na głębokości do 5 m). Uwagi dotyczące korzystania z obudowy wodoodpornej można znaleźć w instrukcji obsługi w witrynie internetowej.

Uwaga dotycząca opcjonalnych akcesoriów

W niektórych krajach/regionach oryginalne akcesoria firmy Sony mogą nie być dostępne.

[Pilot Live-View]

Zakres temperatur przy pracy

Pilot jest przeznaczony do użytkowania w temperaturze od -10°C do +40°C. Niewskazane jest korzystanie z urządzenia w miejscach ekstremalnie zimnych lub gorących, gdzie panuje temperatura poza tym zakresem.

Informacje o wodoszczelnych właściwościach pilota

Pilot jest wodoszczelny. Uszkodzenia powstałe na skutek niewłaściwego użytkowania lub nieprawidłowej konserwacji nie są objęte niniejszą ograniczoną gwarancją.

- Nie poddawaj pilota działaniu wody pod ciśnieniem, na przykład strumienia z kranu.
- Nie korzystaj z urządzenia w gorących źródłach.
- Pilot jest przeznaczony do użytkowania w temperaturze od 0°C do +40°C.

Uwagi dotyczące korzystania z pilota w wodzie/blisko wody

- Upewnij się, że pod osłoną złączy nie ma piasku, włosów, kurzu itp. Nawet niewielka ilość zanieczyszczeń może spowodować przedostanie się wody do pilota.
- Upewnij się, że uszczelka i jej matowe powierzchnie nie zostały zarysowane. Nawet niewielkie zarysowania mogą spowodować przedostanie się wody do pilota. Jeśli uszczelka lub jej matowe powierzchnie są zarysowane, skontaktuj się ze sprzedawcą lub z autoryzowanym punktem serwisowym Sony.
- Jeśli uszczelka lub jej matowe powierzchnie zostały zanieczyszczone piaskiem lub brudem, wyczyść je miękką ściereczką, która nie pozostawia włókien.
- Nie otwieraj osłony złączy, gdy masz mokre lub zapiaszczone ręce, ani w pobliżu wody. Może to spowodować przedostanie się piasku lub wody do środka. Przed otwarciem osłony złączy wykonaj procedurę opisaną w sekcji „Czyszczenie pilota po korzystaniu z niego pod wodą/blisko wody".
- Otwórz osłonę złączy, gdy pilot jest zupełnie suchy.
- Zawsze upewniaj się, że osłona złączy jest szczelnie zamknięta.

Uwagi dotyczące korzystania z pilota w wodzie/blisko wody

- Nie poddawaj pilota wstrząsom ani uderzeniom, nie skacz do wody z urządzeniem.
- Nie otwieraj i nie zamykaj osłony złączy, gdy znajdujesz się pod wodą/w pobliżu wody.
- Pilot nie unosi się na wodzie. Aby zapobiec utraceniu pilota w wodzie, korzystaj z paska dostarczonego w zestawie.

Korzystanie z usługi GPS

- Antena GPS nie jest wbudowana w kamerę, ale umieszczona w przedniej części pilota.
- W związku ze zmienną lokalizacją satelitów GPS określenie lokalizacji może być utrudnione lub niemożliwe, zależnie od ustawień czasu i lokalizacji kamery.
- GPS to system określający lokalizację na podstawie otrzymanych sygnałów satelitarnych. Unikaj używania funkcji GPS pilota w miejscach, gdzie sygnały radiowe są blokowane lub odbijane, takich jak zacienione przestrzenie między budynkami lub drzewami itp. Używaj pilota pod otwartym niebem.
- Zapis informacji o lokalizacji nagrania może być utrudniony w miejscach i sytuacjach opisanych poniżej, w których odbiór sygnałów satelitarnych przez pilota może ulec zakłóceniu.
  – W tunelach, wewnątrz lub w cieniu budynków.
  – Między wysokimi budynkami lub w wąskich uliczkach otoczonych budynkami.
  – Pod ziemią, w otoczeniu gęstych drzew, pod wiaduktami oraz w miejscach, gdzie wytwarzane jest pole magnetyczne, jak w pobliżu kabli wysokiego napięcia.
  – W pobliżu urządzeń emitujących fale radiowe o tej samej częstotliwości co pilot: np. telefonów komórkowych emitujących fale o częstotliwości 1,5 GHz.
- Antena GPS jest umieszczona w przedniej części pilota. Ustawienie pilota do góry nogami może wydłużyć lub uniemożliwić pozycjonowanie.
- W przypadku udostępnienia w Internecie zdjęć zrobionych z włączoną funkcją GPS lokalizacja może być widoczna dla innych użytkowników. Aby temu zapobiec, należy wyłączyć funkcję GPS pilota przed rozpoczęciem robienia zdjęć.

Zniekształcenia geometrii

- Triangulacja może zajmować więcej czasu, gdy zmienisz lokalizację bezpośrednio po włączeniu pilota.
- Błąd satelity GPS
  Pilot określa pozycję po odebraniu sygnału GPS z co najmniej trzech satelitów.
  Błąd triangulacji dopuszczany przez satelity GPS to około 10 m.
  W niektórych otoczeniach stopień błędu może być wyższy. W takich przypadkach lokalizacja podana na mapie GPS może być niezgodna z rzeczywistą lokalizacją. Obecnie satelity GPS pozostają pod kontrolą Departamentu Obrony Stanów Zjednoczonych i stopień dokładności pozycjonowania może być zmieniany celowo.
- Błąd triangulacji
  Podczas triangulacji pilot pobiera informacje o lokalizacji w pewnych odstępach czasu. Z uwagi na niewielki upływ czasu od momentu określenia lokalizacji do chwili jej zapisu rzeczywista lokalizacja nagrania może nieznacznie różnić się od lokalizacji na mapie GPS.

Ograniczenia funkcji GPS

- Korzystaj z funkcji GPS pilota zgodnie z przepisami obowiązującymi w danym kraju/regionie.

Utylizacja

Przed wyrzuceniem pilota wyjmij akumulator.

Wyjmij akumulator

Wbudowany akumulator nadaje się do recyklingu.
Zanim wyrzucisz pilota, wyjmij wbudowany akumulator i zanieś go do sprzedawcy.

Uwagi

Podczas wyjmowania akumulatora zwróć uwagę na następujące kwestie:

- Ze względu na ryzyko połknięcia śrub i innych małych elementów trzymaj je poza zasięgiem małych dzieci.
- Uważaj, aby nie skaleczyć się w palce.

Ważne informacje

Nie wykręcaj śrub, chyba że chcesz wyrzucić pilota.
W przypadku nieuzasadnionego rozkręcenia urządzenia możemy odmówić wykonania usługi gwarancyjnej lub wymiany części.

1. **Ponownie naciśnij przycisk ON/OFF, aby wyłączyć pilota.**
2. **Odłącz wszystkie podłączone kable.**
3. **Odkręć śruby za pomocą śrubokrętu firmy Phillips (4 śruby).**
4. **Zdejmij osłonę.**
5. **Wysuń haczyk na zewnątrz i wyjmij akumulator.**

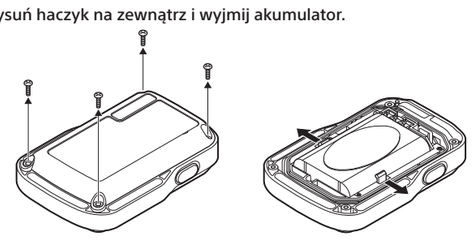

Dane techniczne

Kamera

Format sygnału:	HDTV
Wymagane zasilanie:	Akumulator: 3,7 V (NP-BY1) Gniazdo USB multi/mikro: 5 V
Ładowanie przez USB:	5 V, 500 mA (prąd stały)
Akumulator NP-BY1:	Maksymalne napięcie ładowania: 4,2 V prądu stałego Maksymalny prąd ładowania: 975 mA
Odporność na zachlapania:	równa IPX4 (na podstawie standardu testowego Sony)
Zakres temperatur użytkowania:	od-5° do +40°C
Zakres temperatur przechowywania:	od -20 do +60°C
Wymiary (w przybliżeniu):	24,2 × 36 × 74 mm (szer. × wys. × głęb., bez części wystających i dostarczonej w zestawie obudowy wodoodpornej)
Masa:	około 48 g (sam korpus)
Masa całkowita podczas użytkowania:	Około 63 g (z akumulatorem, ale bez dostarczonej w zestawie obudowy wodoodpornej)

Pilot Live-View

Wymagane zasilanie:	Akumulator: 3,6 V (bateria wewnętrzna) Gniazdo USB multi/mikro: 5,0 V
Ładowanie przez USB:	prąd stały 5,0 V, 500 mA/800 mA
Akumulator:	Maksymalne napięcie ładowania: 4,2 V prądu stałego Maksymalny prąd ładowania: 1,89 A
Wodoszczelność:	Głębokość 3 m, nieprzerwanie 30 min pod wodą (wodoszczelność nie jest gwarantowana w każdych warunkach)
Zakres temperatur użytkowania:	od-10° do +40°C
Zakres temperatur przechowywania:	od -20° do +60°C
Wymiary (w przybliżeniu):	72,3 mm × 50,2 mm × 20,8 mm (szer./wys./głęb., bez wystających elementów)
Masa:	około 67 g (sam korpus)
Waga całkowita (podczas użytkowania):	Około 98 g (wraz z paskiem i podstawką)

- Konstrukcja oraz dane techniczne kamery, pilota i akcesoriów mogą ulec zmianie bez powiadomienia.
- Szczegółowe informacje na ten temat można znaleźć w Przewodniku pomocniczym (online).

Informacja o znakach towarowych

- Memory Stick i symbol MEMORY STICK są znakami towarowymi lub zastrzeżonymi znakami towarowymi firmy Sony Corporation.
- Mac jest zastrzeżonym znakiem towarowym firmy Apple Inc. w Stanach Zjednoczonych i innych krajach.
- iOS jest zastrzeżonym znakiem towarowym firmy Cisco Systems Inc.
- Android i Google Play są znakami towarowymi firmy Google Inc.
- iPhone jest znakiem towarowym lub zastrzeżonym znakiem towarowym firmy Apple Inc.
- Wi-Fi, logo Wi-Fi oraz Wi-Fi PROTECTED SET-UP są zastrzeżonymi znakami towarowymi stowarzyszenia Wi-Fi Alliance.
- Symbol N jest znakiem towarowym lub zastrzeżonym znakiem towarowym firmy NFC Forum Inc. w Stanach Zjednoczonych i innych krajach.
- Adobe, logo Adobe i Adobe Acrobat są znakami towarowymi lub zastrzeżonymi znakami towarowymi firmy Adobe Systems Incorporated w Stanach Zjednoczonych lub innych krajach.
- Logo microSDXC jest znakiem towarowym firmy SD-3C LLC.

Ponadto nazwy systemów i produktów zamieszczone w niniejszej instrukcji są na ogół znakami towarowymi lub zastrzeżonymi znakami towarowymi ich twórców lub producentów. Jednak znaki ™ i ® mogą nie być w niej stosowane.